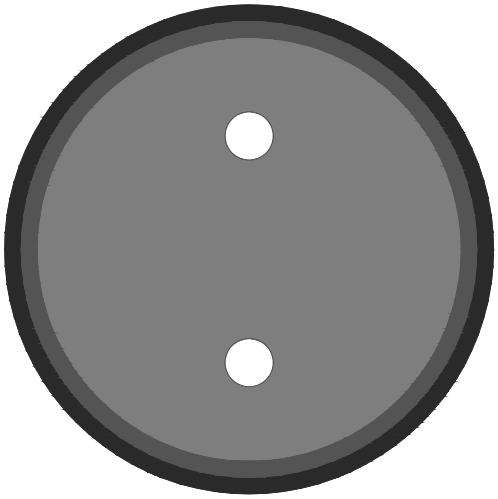

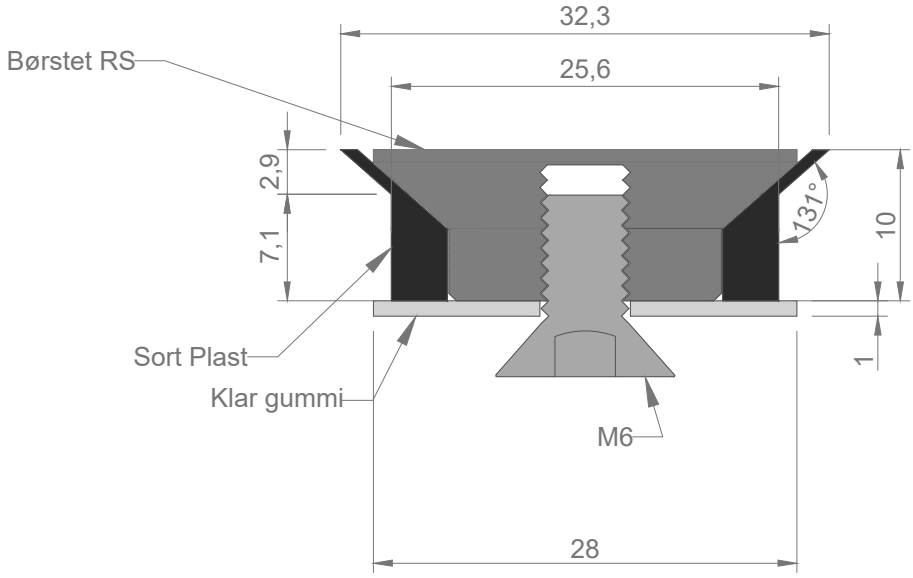


Tegningen er set UDEFRA og er kun til orientering, alle mål SKAL kontrolleres af kunden.

| | | | |
|---|---|---|---|
| Tegning: C06 | | Dato: 17-11-2021 | |
| Emne: C06 | Sheet: A4 | Rev: | |
| Sag: | Scala: 2:1 | Printet: 17.11.2021 | |
| Tegnet af INTERGLAS | Interglas Aps. Kornmarksvej 10, 2605 Brøndby | Email: info@interglas.dk | |